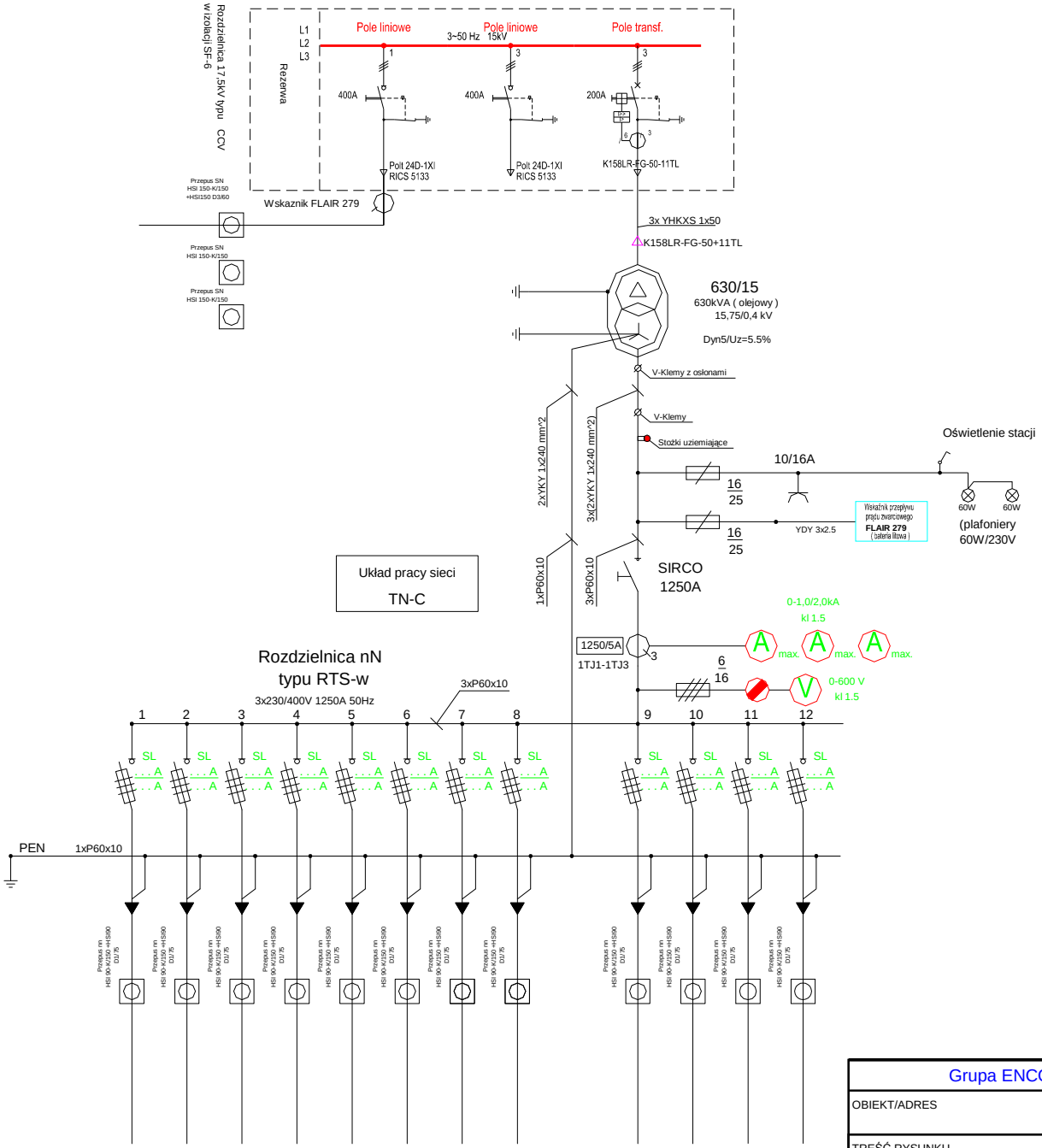

Grupa ENCO	UMOWA	DATA 05.2004	
OBIEKT/ADRES	OPRACOWAŁ	M.Chojnowski	
	Adaptował		
TREŚĆ RYSUNKU	SPRAWDZIŁ		
Schemat elektryczny BEK 250/350	SKALA ---	NR RYS. 01a	